内置安装型零点定位器，圆形

气压解锁
气压自动除屑
解锁压力：最小4.5bar
表面及活塞硬化处理
重复定位精度 < 0.005 mm
材质：不锈钢



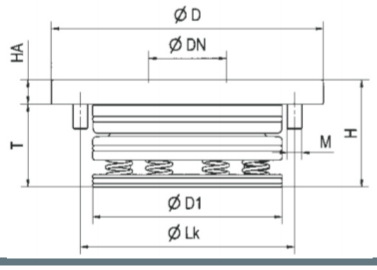

型号	尺寸	夹紧力可达 [kN]	拉紧力 [kN]	吹屑	重量 [Kg]
HS753153	KP5.3	1,5	13	•	0,5
HS562842	KP10.3	10,0	25	•	1,4
HS562843	KP20.3	17,0	55	•	2,6

应用领域：
零点定位系统用于减少更换工装的时间，可在金属切削和非切削等各领域中使用，也可用于食品工业，化工和制药工业中使用。

说明：
内置安装型零点定位器具有 夹紧力和拉紧力高等优点。通过气压解锁（1），通过弹簧力进行机械锁紧。锁紧状态下可以随时切断压力源，因为正常锁紧时不需要通压力。带自动除屑和间隙感应功能的零点定位器有两个接口；1x 气压解锁接口（1），1x 自动除屑和间隙感应供气口（3）。
（自动除屑和间隙感应供气口可根据实际情况选择是否接通）

配套零点定位凸头:第47-50页



配套凸头接杆:50页



型号	尺寸	dia. D	dia. DN	dia. D1	H	HA	dia. LK	M	T
HS562842	KP10.3	112	22	78	35	10	88	6xM6	25
HS562843	KP20.3	138	32	102	49	15	115	8xM6	34

内置安装型零点定位器，圆形，带止位

气压解锁
气压自动除屑
解锁压力：最小4.5bar
表面及活塞硬化处理
重复定位精度 < 0.005 mm
材质：不锈钢



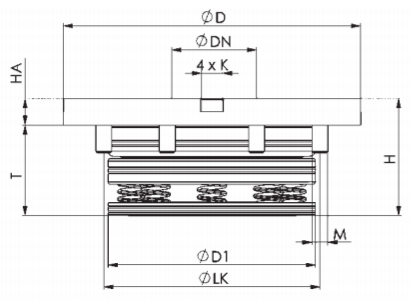

型号	尺寸	夹紧力可达 [kN]	拉紧力 [kN]	吹屑	重量 [Kg]
HS562844	KP10.3	10	25	•	1,4
HS562845	KP20.3	17	55	•	2,6

应用领域：
零点定位系统用于减少更换工装的时间，可在金属切削和非切削等各领域中使用，也可用于食品工业，化工和制药工业中使用。止位功能可以为夹具托板提供每90。的分度定位。

说明：
内置安装型零点定位器具有夹紧力和拉紧力高等优点。通过气压解锁(1),通过弹簧力进行机械锁紧。锁紧状态下可以随时切断压力源,因为正常锁紧时不需要通压力。带自动除屑和间隙感应功能的零点定位器有两个接口;1x 气压解锁接口(1),1x 自动除屑和间隙感应供气口(3)。(自动除屑和间隙感应供气口可根据实际情况选择是否接通)

配套零点定位凸头:第47-50页



配套凸头接杆:50页



型号	尺寸	dia. D	dia. DN	dia. D1	H	HA	dia. LK	K F6	M	T
HS562844	KP10.3	112	22	78	35	10	8	88	6xM6	25
HS562845	KP20.3	138	32	102	49	15	10	115	8xM6	34